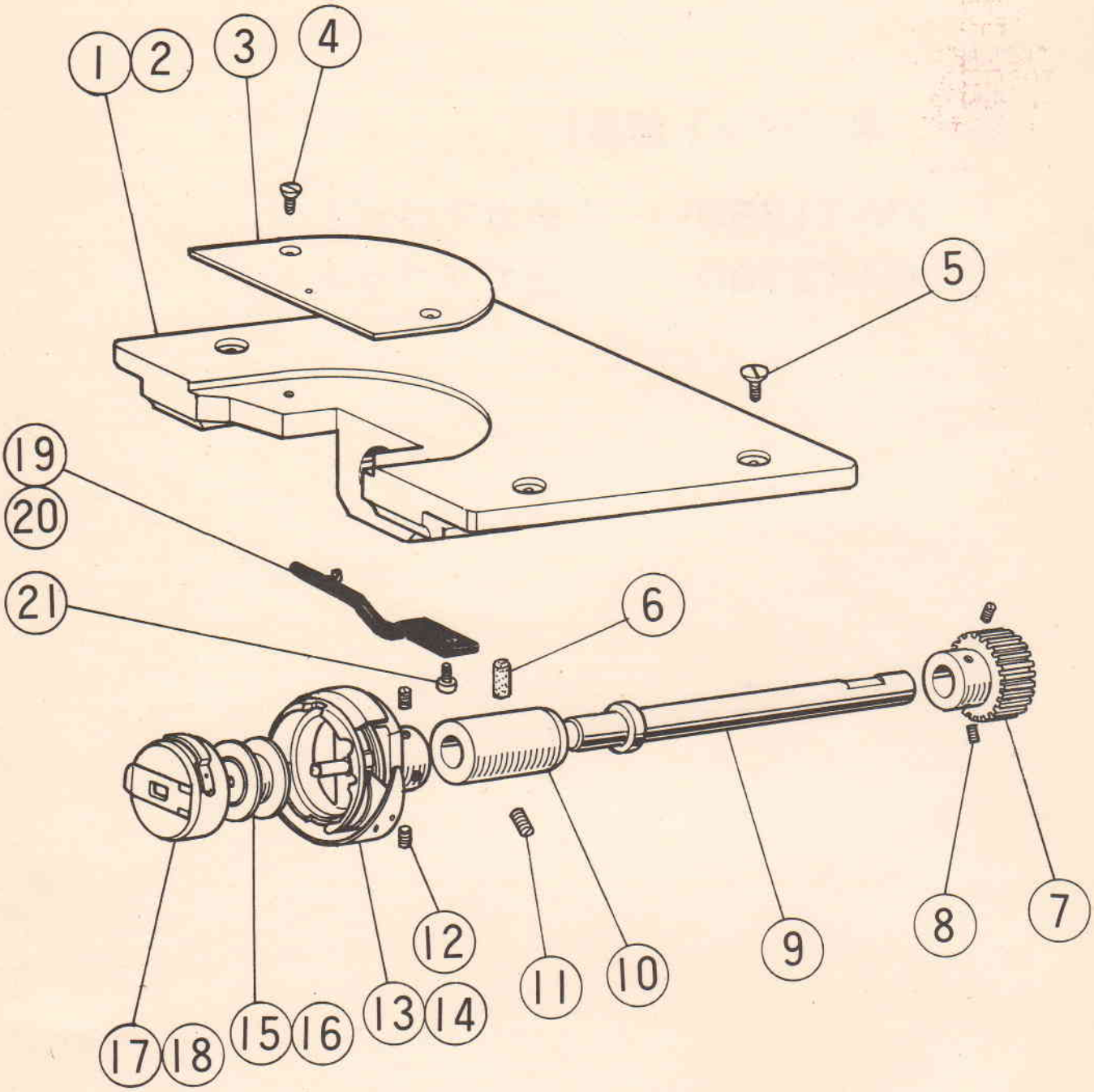
1
2
3
4
5
19
20
21
6
12
11
10
9
8
7
17
18
15
16
13
14

ベット部品

Fig No,	部品名	Description	図番	1台当り個数	備考
1	ベット	Bed	KM20004H02	1	KM-T13 W231553H02
2	ベット	Bed	KM20004H01	1	KM-T23 W231553H01
3	ハリイタ	Needle plate	KM40016H01	1	W458108H01
4	マルサラネジ	Screw	KM40017H01	2	W502948H01
5	マルサラネジ	Screw	——	4	
6	フェルト	Felt	KM40143H01	1	W500956H01
7	ヒラハグルマ	Spur gear	KM40036H01	1	W488503H01
8	ロッカクアナツキトメネジ	Set screw	M6ネジ×6	2	
9	シタジク	Rotating hook shaft	KM40008H01	1	
10	シタジクメタル	Bushing	KM40142H01	1	W462735H01
11	トメネジ	Set screw	KM40145H01	1	B509339H01
12	ヒラネジ	Screw	KM40137H01	2	B509062H01
13	カマ	Rotating hook complete	1倍ガマ	1	KM-T13
14	カマ	〃	2倍ガマ	1	KM-T23
15	ボビン	Bobbin	1倍ガマ用	1	KM-T13
16	ボビン	〃	2倍ガマ用	1	KM-T23
17	ボビンケース	Bobbin case complete	1倍ガマ用	1	KM-T13
18	ボビンケース	〃	2倍ガマ用	1	KM-T23
19	ウチガマドメ	Rotating hook positioner	KM40144H02	1	KM-T13 W488501H02
20	ウチガマドメ	〃	KM40144H01	1	KM-T23 W488501H01
21	ヒラネジ	Screw	KM40019H01	1	B509060H01